EV224B 15-25 B

Zawór 2/2 drożny z serwosterowaniem do wysokich ciśnień

- Przeznaczony do sprężonego powietrza
- Ciśnienie różnicowe do 40 bar
- Przyłącze: G 1/2" do G 1"
- Obudowa cewki: do IP 67
- Wbudowany filtr wewnętrzny do ochrony układu pilotowego

Dane techniczne

Ciśnienie różnicowe	0,3 do 40 bar	
Maksymalne ciśnienie próbne	64 bar	
Temperatura otoczenia	Maks. 60 °C	
Temperatura medium	-10 do +60 °C	
Materiały:	Korpus zaworu	Mosiądz
	Elementy wewnętrzne	Stal nierdzewna AISI 430FR, AISI 304L, AISI 301
	O-ringi, płytka zaworu	NBR
	Membrana	NBR

Zamawianie - wersje **normalnie zamknięte (NC)**

Przyłącze ISO 228/1	K_v [m³/h]	Średnica gniazda [mm]	Materiał uszczelki	Symbol: Typ główny	Symbol: Specyfikacja	**Numer katalogowy** (bez cewki)	Dopuszczalne ciśnienie różnicowe [bar] dla wszystkich typów cewek: Min.	Maks.
G 1/2"	4	15	NBR	EV224B 15B	G 12N NC000	**032U8360**	0,3	40*)
G 3/4"	8	20	NBR	EV224B 20B	G 34N NC000	**032U8362**	0,3	40*)
G 1"	11	25	NBR	EV224B 25B	G 1N NC000	**032U8364**	0,3	40*)

Zamawianie - wersje **normalnie otwarte (NO)**

Przyłącze ISO 228/1	K_v [m³/h]	Średnica gniazda [mm]	Materiał uszczelki	Symbol: Typ główny	Symbol: Specyfikacja	**Numer katalogowy** (bez cewki)	Dopuszczalne ciśnienie różnicowe [bar] dla wszystkich typów cewek: Min.	Maks.
G 1/2"	4	15	NBR	EV224B 15B	G 12N NO000	**032U8361**	0,3	40*)
G 3/4"	8	20	NBR	EV224B 20B	G 34N NO000	**032U8363**	0,3	40*)
G 1"	11	25	NBR	EV224B 25B	G 1N NO000	**032U8365**	0,3	40*)

*) Dla cewek 18W d.c. maksymalnie ciśnienie różnicowe wynosi 30 bar

Zawory elektromagnetyczne 2-30 | Cewki do zaworów elektromagnetycznych 31-36 | Inne typy zaworów 37-44 | Presostaty 45-57 | Przetworniki ciśnienia 58-82 | Termostaty 83-90 | Czujniki temperatury 91-100

 © Danfoss 01/2005

Wymiary i waga

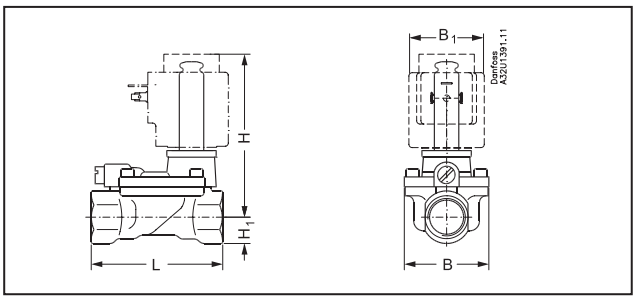

Typ	L [mm]	B [mm]	B_1 [mm] Typ cewki		H_1 [mm]	H [mm]	Waga bez cewki [kg]
			BB/BE	**BG**			
EV224B 15B	80	52	46	68	15	99	0.8
EV224B 20B	90	58	46	68	18	103	1.0
EV224B 25B	109	70	46	68	22	113	1.4

Części zamienne

Części zamienne do zaworów EV 224B dostępne są w postaci zestawów naprawczych.
W skład zestawu naprawczego wchodzi: O-ring umieszczony pod cewką, zwora z płytką zwory (dla zaworów NC), tuleja zwory ze zmontowaną zworą (dla zaworów NO), O-ringi dla tulei zwory, sprężyna, membrana, dwa O-ringi dla układu pilotowego, O-ring i uszczelka dla układu wyrównawczego.

Typ	**Numer katalogowy**	
	NC	NO
EV224B 15B	**032U6156**	**032U6157**
EV224B 20B	**032U6158**	**032U6159**
EV224B 25B	**032U6160**	**032U6161**

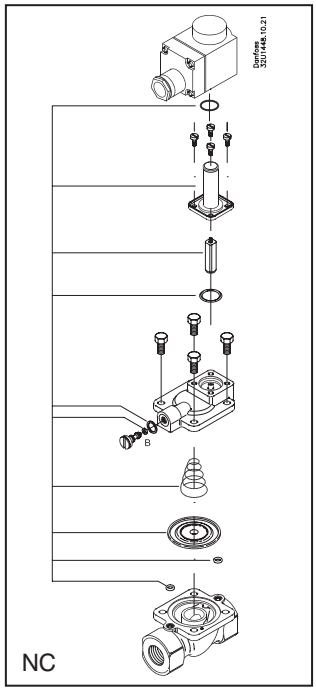

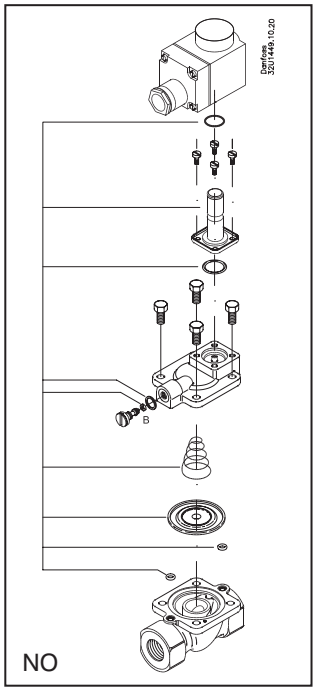

Cewki - opcje

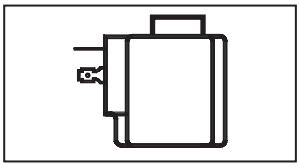

Wersja zalecana
Typ **BB**
10 W a.c./ 18 W d.c.
zalecany wtyk IP 65
zob. str. 35

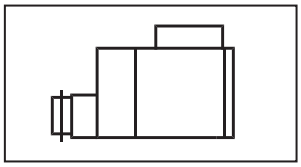

Typ **BE**
10 W a.c. /18 W d.c.
IP 67
zob. str. 35

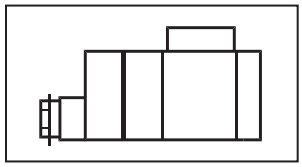

Typ **BG**
12 W a.c. / 20 W d.c.
IP 67
zob. str. 35

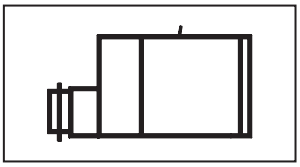

Typ **BO**
EEx m II T4
IP 67
zob. str. 36